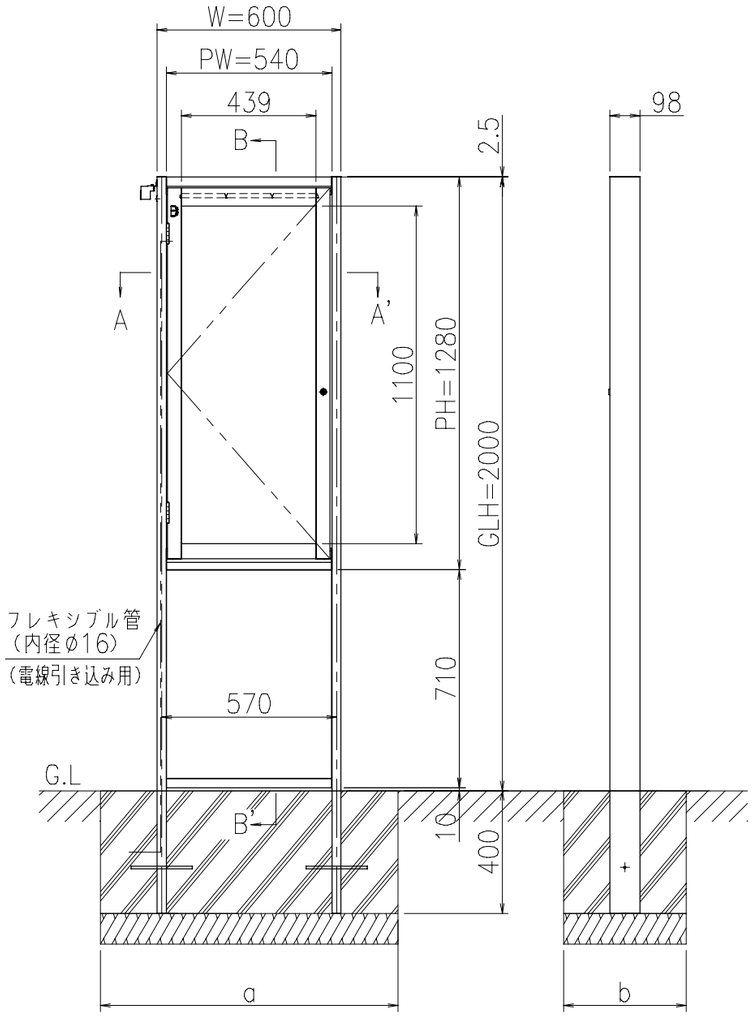

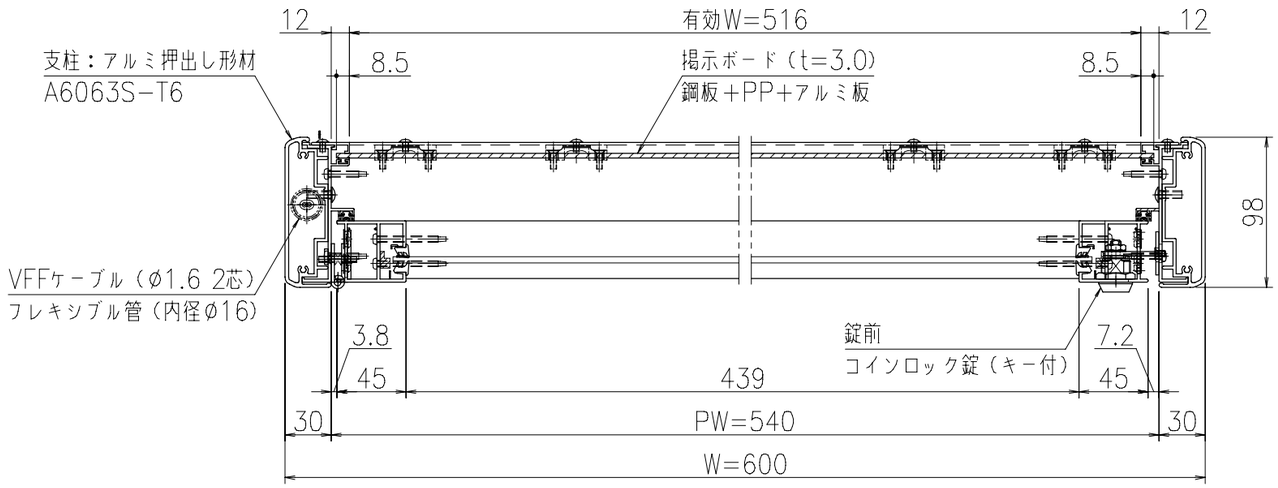

A−A'断面図（S=1：4）

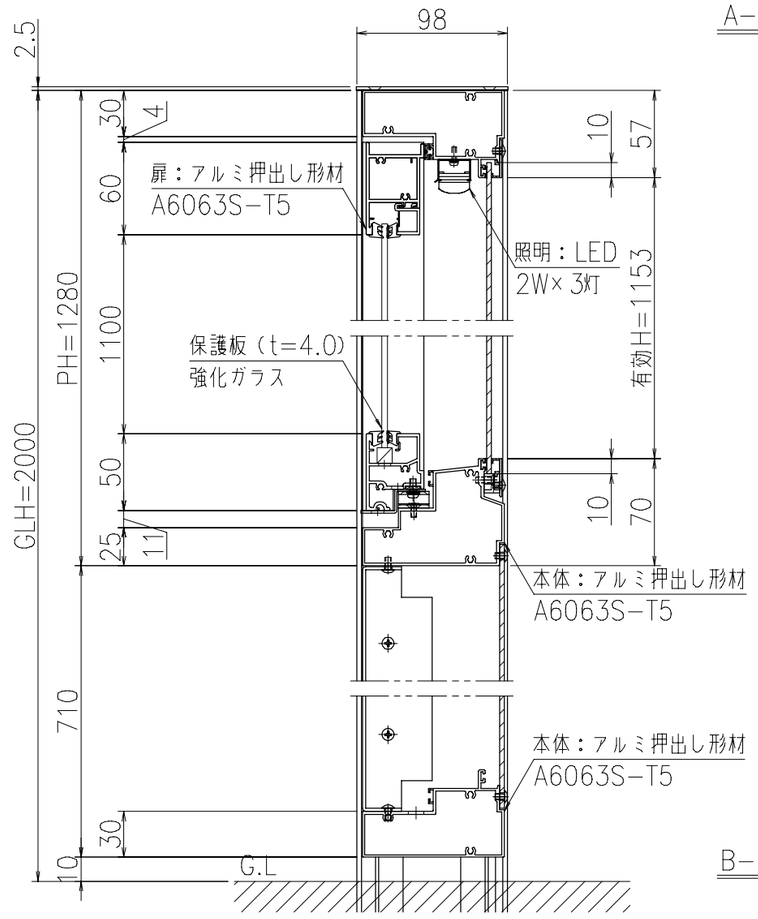

B−B'断面図（S=1：4）

製品色調：ダークブロンズ（BD），サンシルバー（SLC）
ツートン（BS）／本体（BD）・扉（SLC）
支柱：アルミ押出し形材　A6063S−T6（JIS H8602：2010）
本体・扉：アルミ押出し形材　A6063S−T5（JIS H8602：2010）
掲示ボード：鋼板＋PP＋アルミ板（t=3.0）※マグネットタイプ（ホワイト）
保護板：強化ガラス（t=4.0）
照明：LED（2W× 3灯）／100V 自動点滅器付
錠前：コインロック錠（キー付）
製品重量：31Kg

●長期地耐力100kN／m²の場合

風速	a	b
Vo=30m／s	1000	400
Vo=38m／s	1000	400

●長期地耐力50kN／m²の場合

風速	a	b
Vo=30m／s	1000	400
Vo=38m／s	1100	500

御承認	KASHII	名称 ポステージ（LED付） PKA−C−0612S	尺度（A3） 1:20 作成日 2021.10.01

A3