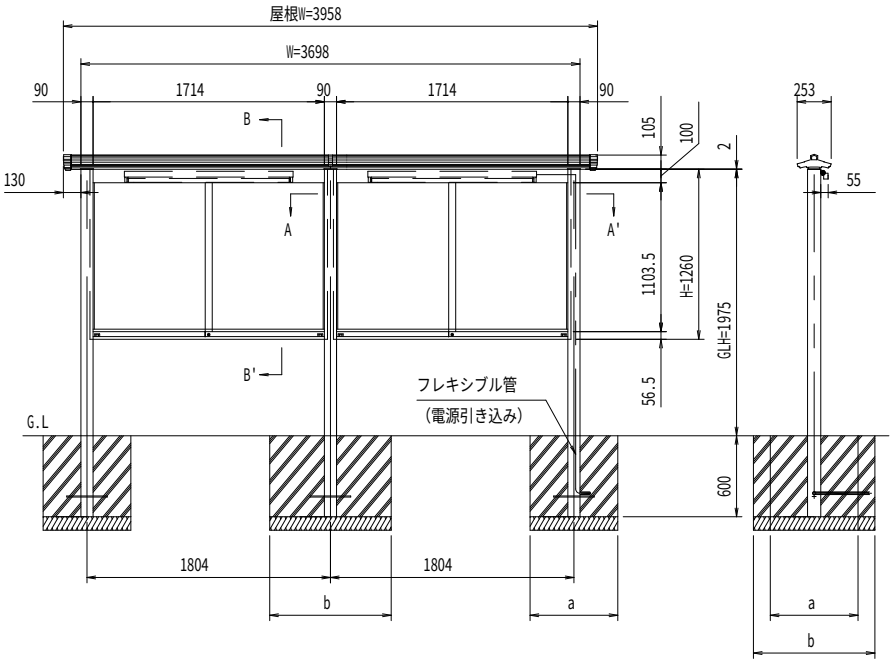

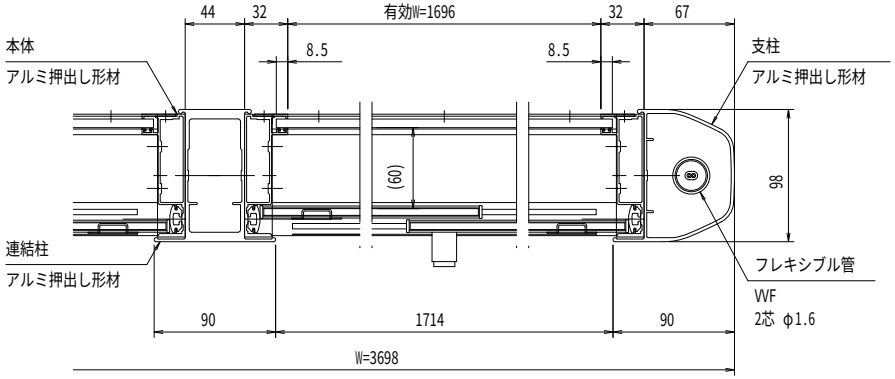

A-A'断面図（S=1：4）

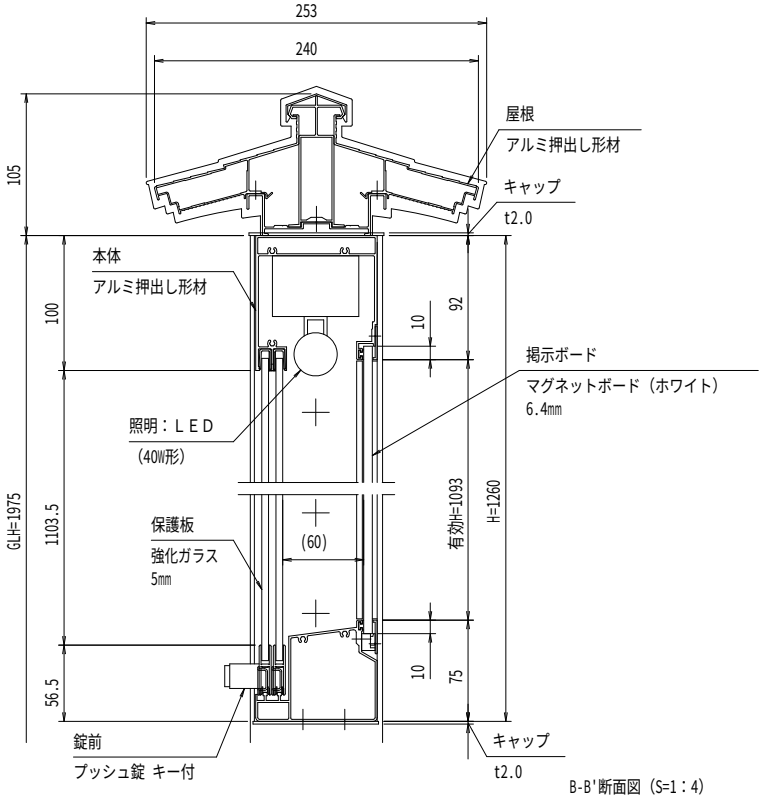

B-B'断面図（S=1：4）

※有効W,有効Hは掲示可能寸法を示す。

本体・支柱・屋根・連結柱：アルミ押出し形材　クリアー付
重　　量：126kg（単体64kg/台＋連結62kg/台）
色　　調：ＢＤ（ダークブロンズ）
掲示ボード：マグネットボード（ホワイト）6.4mm
（マグネット付）
照　　明：ＬＥＤ（自動点滅器付）AC100V
保　護　板：強化ガラス 5mm
錠　　前：プッシュ錠 キー付

※一次電源は、向かって右側の支柱から引き込み。

基礎寸法 a,b

基準風速 Vo（m/s）	地耐力（kN/m²）			
	50		100	
	a	b	a	b
30	500	700	350	550
32	550	750	400	600
34	600	800	400	650
36	600	850	450	650
38	650	900	500	700

御承認	KASHII	名称 ポステージ　連結タイプ PKA-H-1812-2WYS_LED_強化_キー付	尺度（A3） 1:40 作成日 2018.10.18

A3