株式会社カシイ

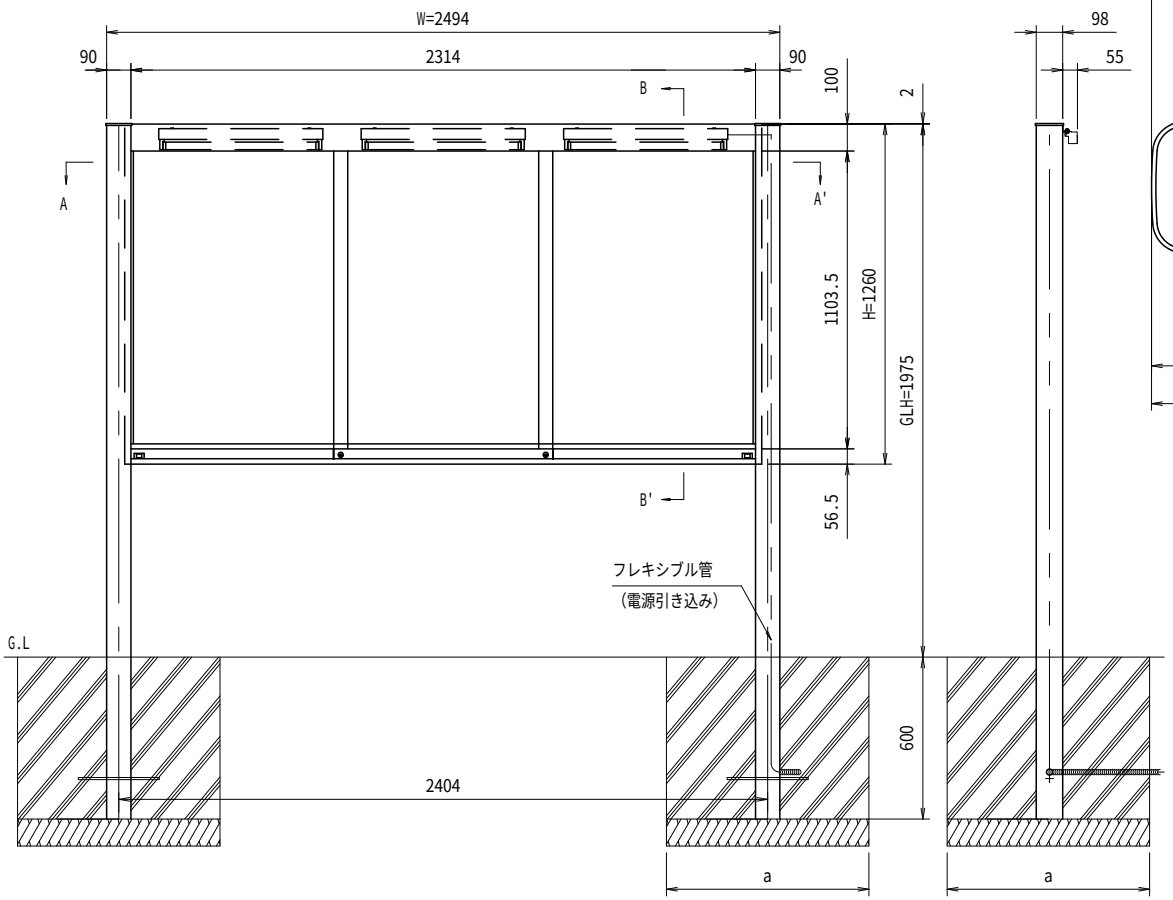

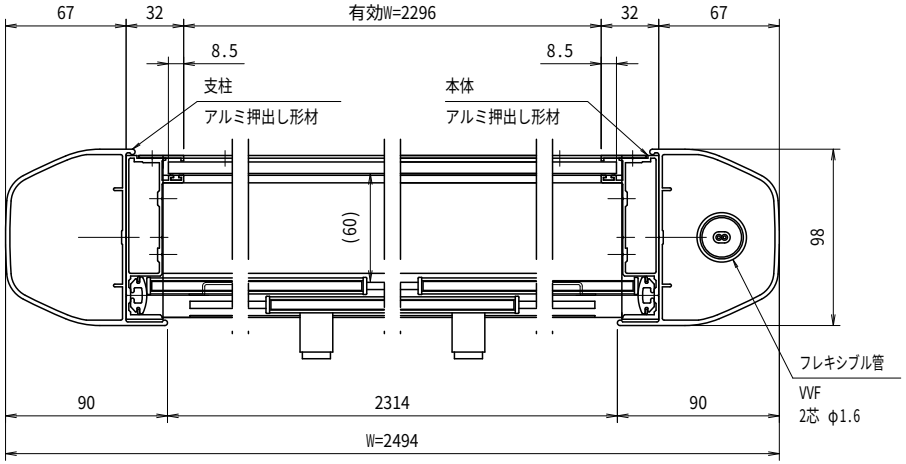

A-A'断面図（S=1：3）

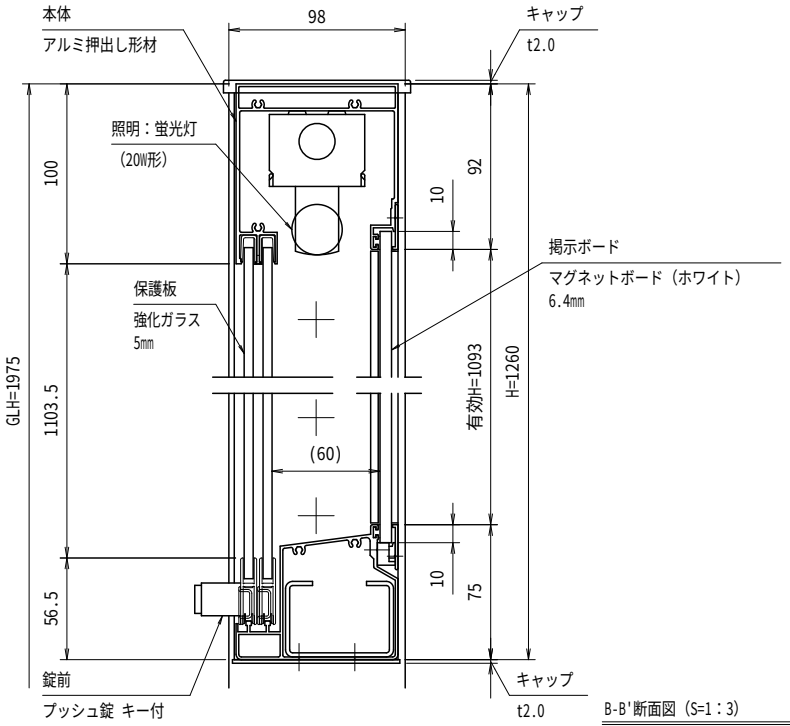

B-B'断面図（S=1：3）

※有効W,有効Hは掲示可能寸法を示す。

本体・支柱：アルミ押出し形材　クリアー付　　重量：78kg
色　　調：ＳＬＣ（サンシルバー），ＢＤ（ダークブロンズ）
掲示ボード：マグネットボード（ホワイト）6.4mm
（マグネット付）
照　　明：蛍光灯（自動点滅器付）AC100V
保　護　板：強化ガラス 5mm
錠　　前：プッシュ錠 キー付

※一次電源は、向かって右側の支柱から引き込み。

基礎寸法 a

基準風速 Vo（m/s）	地耐力（kN/m²） 50	100
30	600	450
32	650	450
34	650	500
36	700	550
38	750	650

御承認	KASHII	名称 ポステージ PKA-H-2412-S_蛍光灯_強化_キー付	尺度（A3） 1:20 作成日 2018.07.17

A3