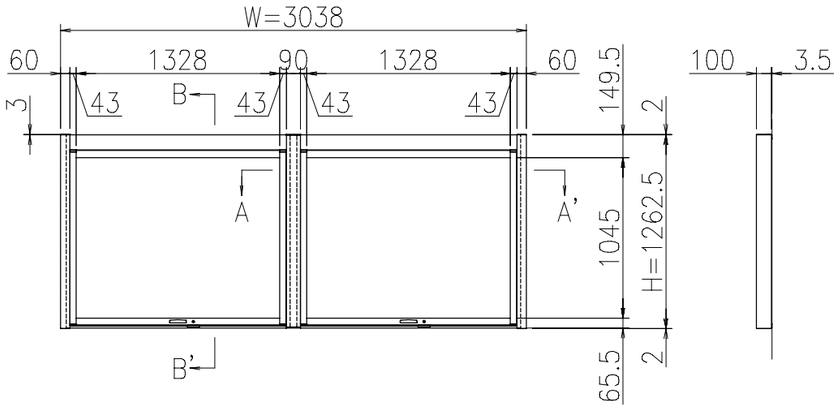

壁面取り付け穴寸法

※図中のαの範囲で一次電源を引き込んでください。

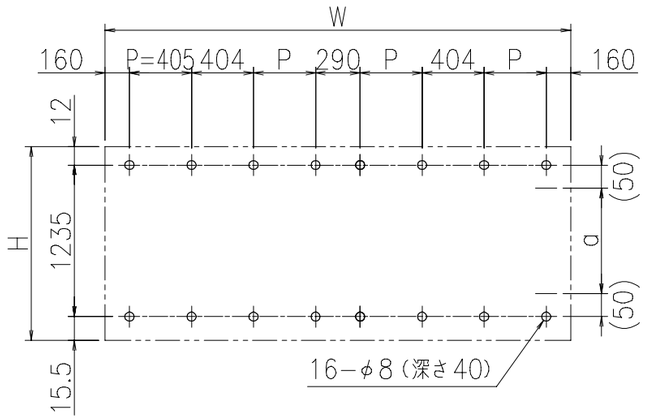

※有効W,有効Hは掲示可能寸法を示す。

本体・壁付部材・連結柱：アルミ押出し形材　クリアー付
重　　量：80kg（単体42kg/台＋連結38kg/台）
色　　調：SLC（サンシルバー），BD（ダークブロンズ）
掲示ボード：マグネットボード（ホワイト）6.4mm
（マグネット付）
照　　明：なし
保　護　板：強化ガラス 4mm
錠　　前：コインロックミニ キー付

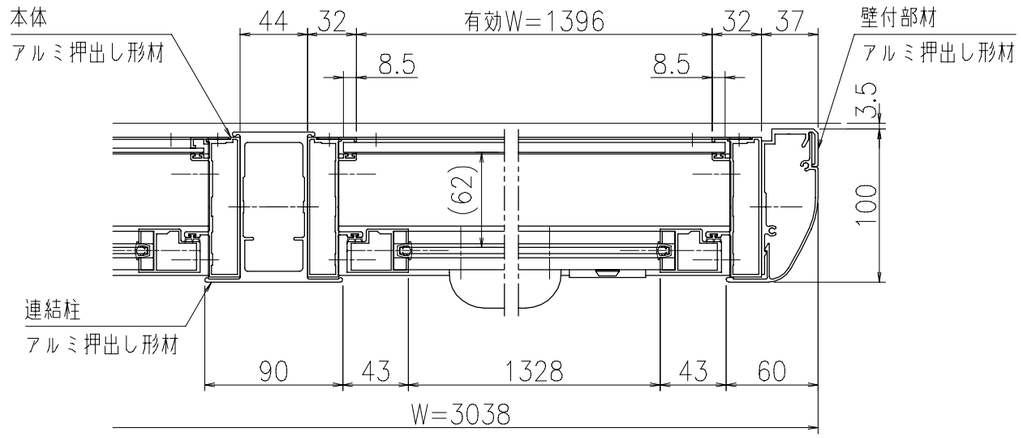

A−A'断面図（S=1：4）

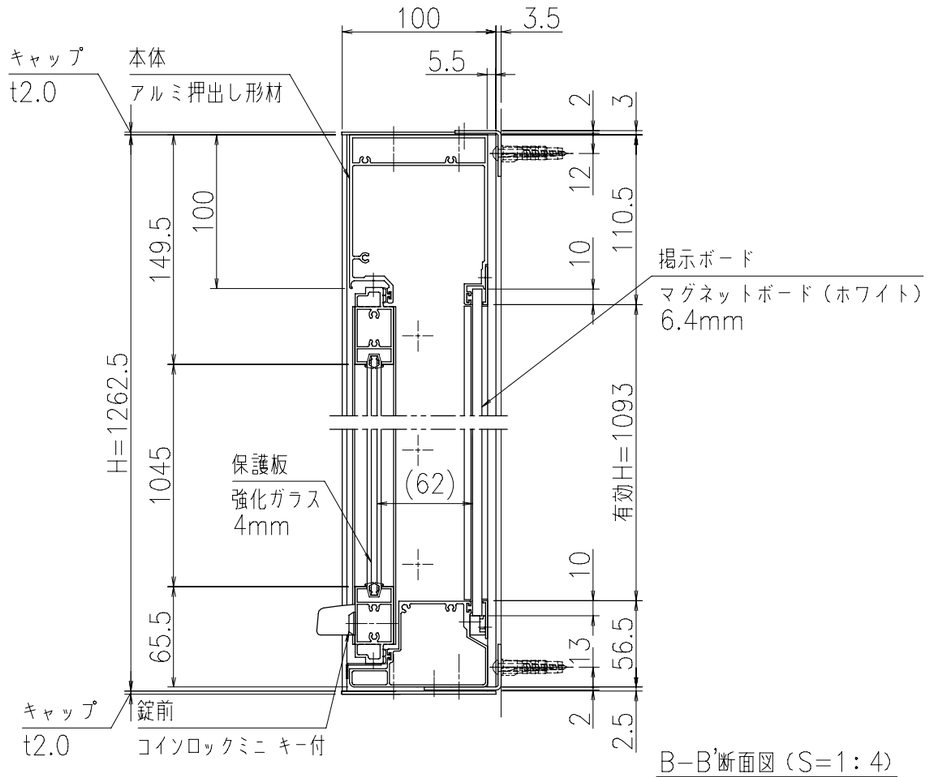

B−B'断面図（S=1：4）

御承認	KASHII	名称　ポステージ　連結タイプ PKA−P−1512−2WK_照明なし	尺度（A3）　1:40 作成日　2021.04.01

A3