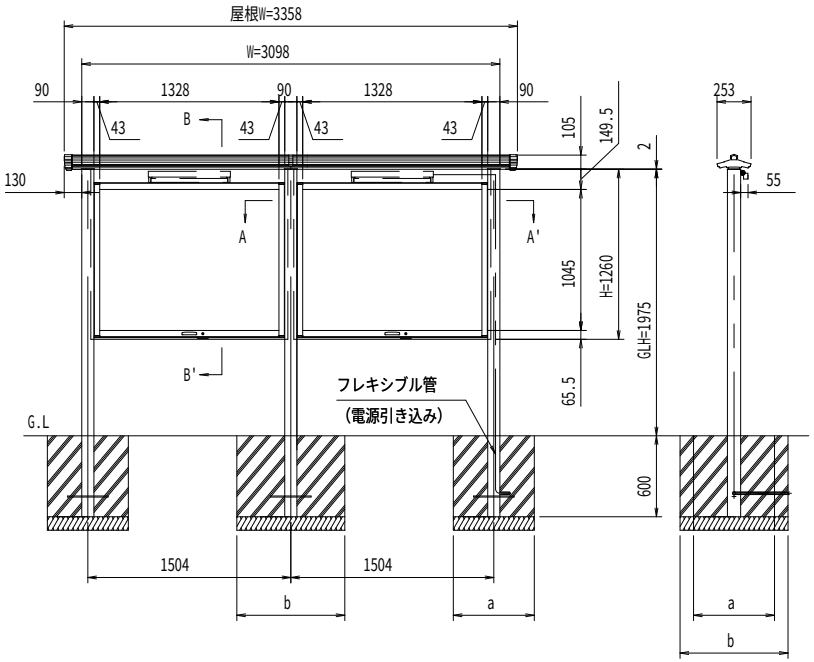

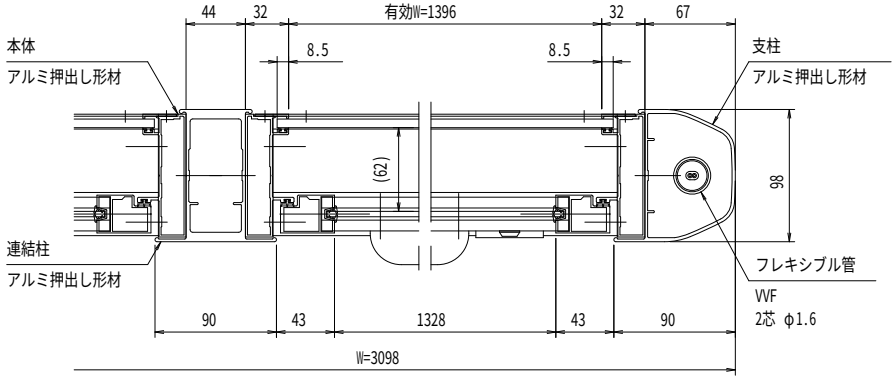

A-A'断面図（S=1：4）

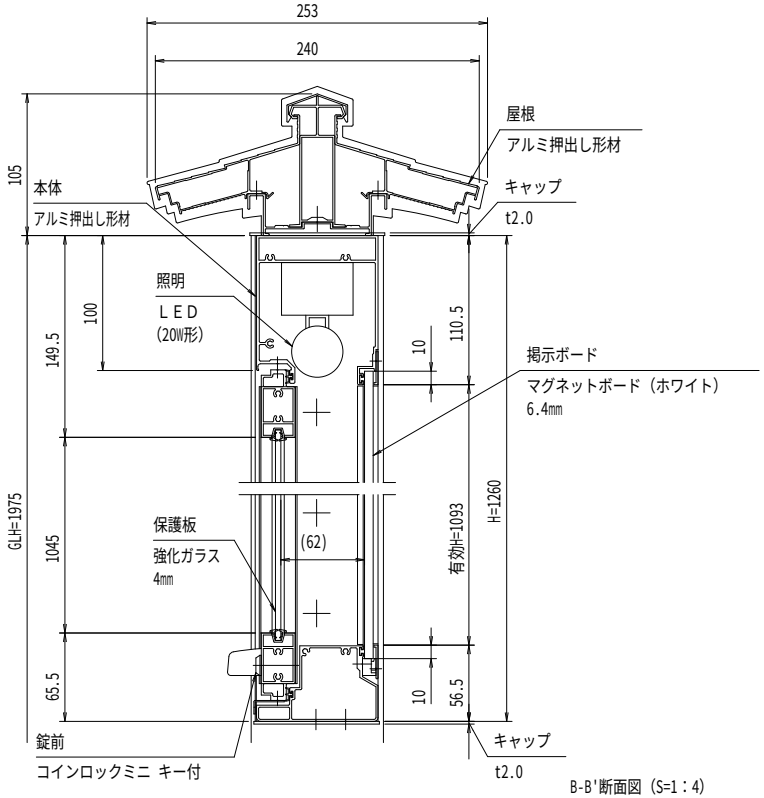

B-B'断面図（S=1：4）

※有効W,有効Hは掲示可能寸法を示す。

本体・支柱・屋根・連結柱：アルミ押出し形材　クリアー付
重　　量：90kg（単体46kg/台＋連結44kg/台）
色　　調：BD（ダークブロンズ）
掲示ボード：マグネットボード（ホワイト）6.4mm
（マグネット付）
照　　明：LED（自動点滅器付）AC100V
保　護　板：強化ガラス 4mm
錠　　前：コインロックミニ キー付

※一次電源は、向かって右側の支柱から引き込み。

基礎寸法 a,b

基準風速 Vo（m/s）	地耐力（kN/m²）			
	50		100	
	a	b	a	b
30	450	650	300	500
32	500	700	350	500
34	550	750	350	550
36	550	800	400	600
38	600	800	450	650

御承認	KASHII	名称　ポステージ　連結タイプ PKA-P-1512-2WYS_LED	尺度（A3）　1:40 作成日　2018.10.18

A3