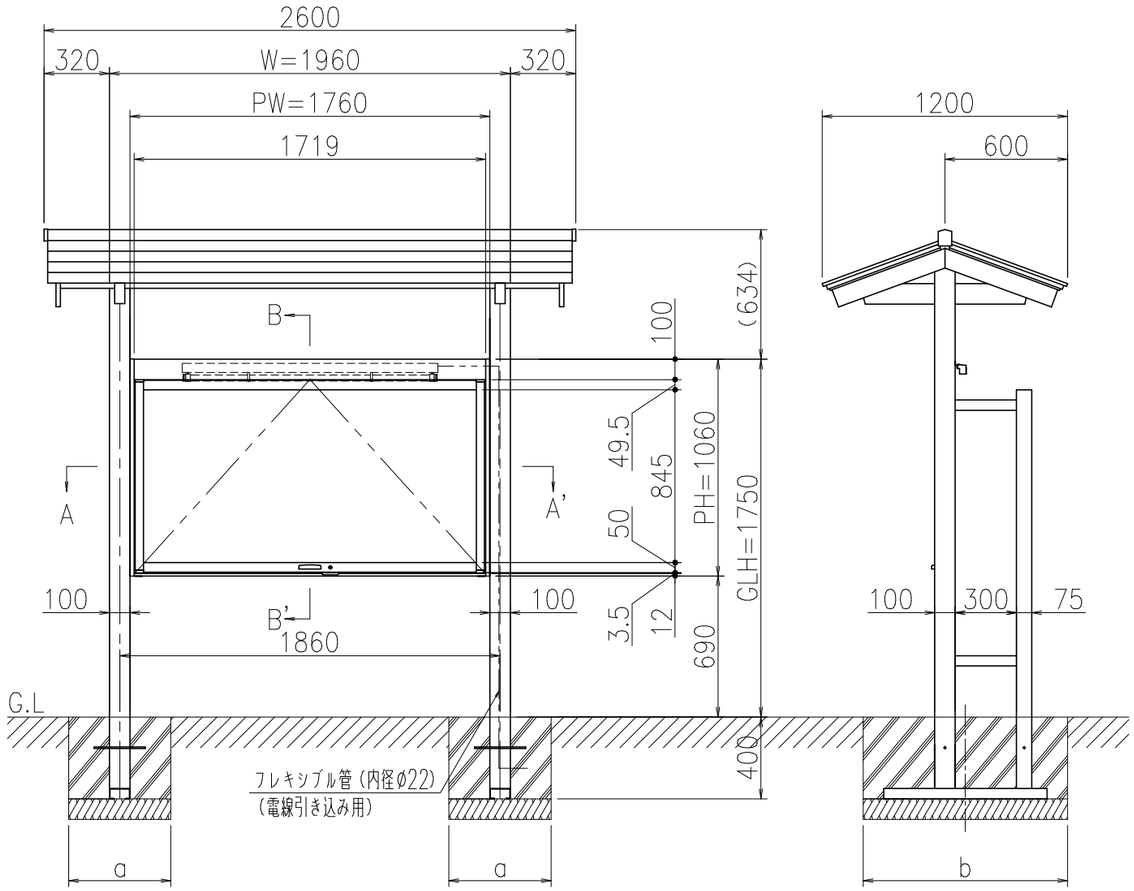

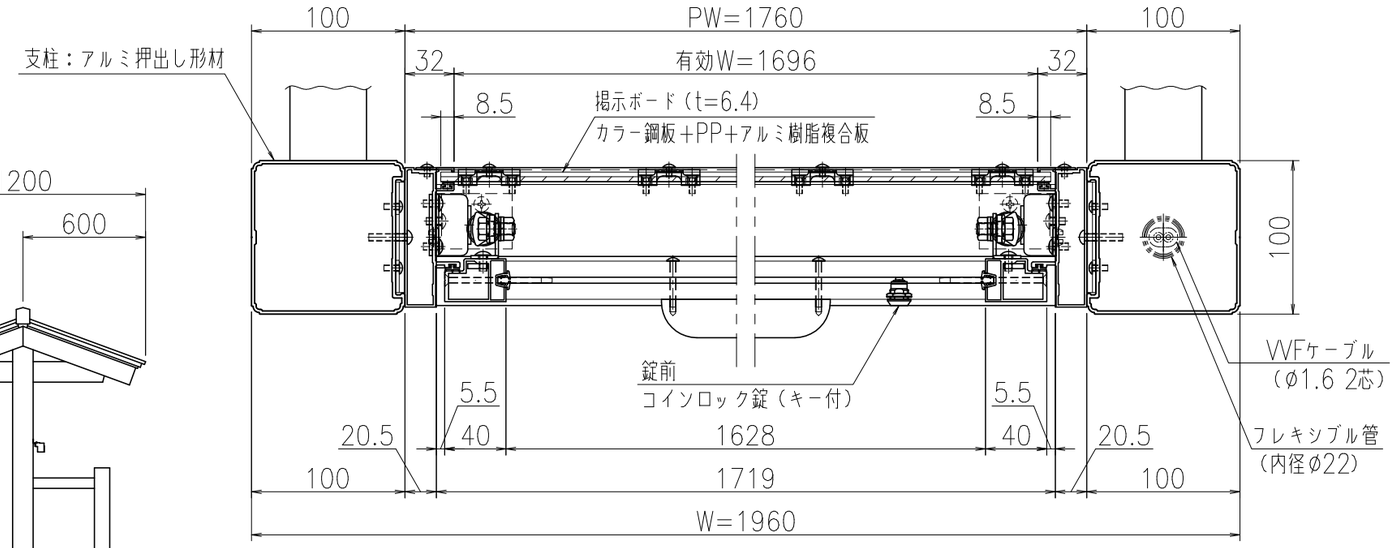

A-A'断面図（S=1：4）

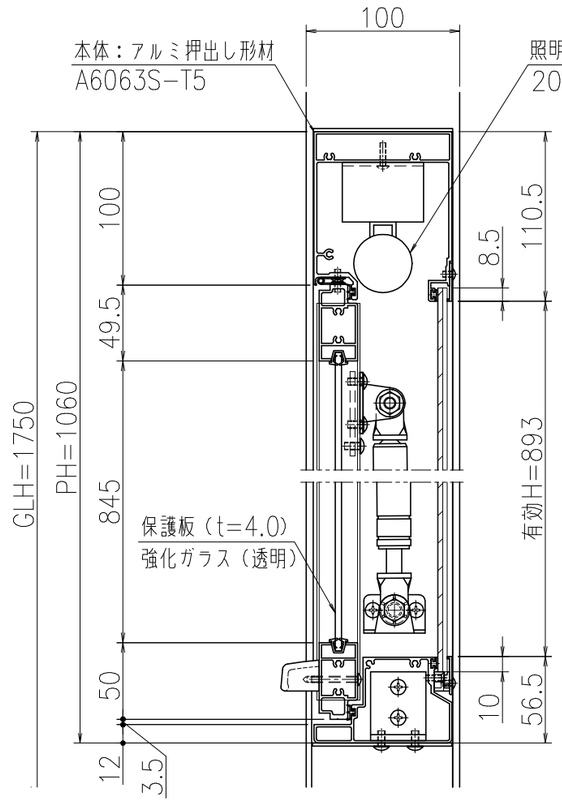

B-B'断面図（S=1：4）

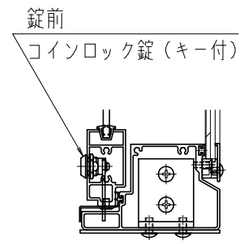

錠前部詳細図（S=1：4）

製品色調	ダークブロンズ（BD）
支柱	アルミ押出し形材
本体	アルミ押出し形材　A6063S-T5（JIS H8602：2010）
掲示ボード	鋼板＋PP＋アルミ板（t=3.0） マグネットタイプ（ホワイト）
保護板	強化ガラス（t=4.0）
照明	LED（40W形×1灯）／100V 自動点滅器付
錠前	コインロック錠（キー付）
製品重量	129Kg

●長期地耐力100kN／m²の場合

風速	a	b
Vo=30m／s	400	800
Vo=38m／s	450	850

●長期地耐力50kN／m²の場合

風速	a	b
Vo=30m／s	400	800
Vo=38m／s	500	950

※PW・PHは、掲示板本体寸法を示す。

御承認	KASHII	名称　ポステージ（LED付） 大型和風屋根掲示板（PKA-P-1810）	尺度（A3）　1:30 作成日　2021.08.18

A3